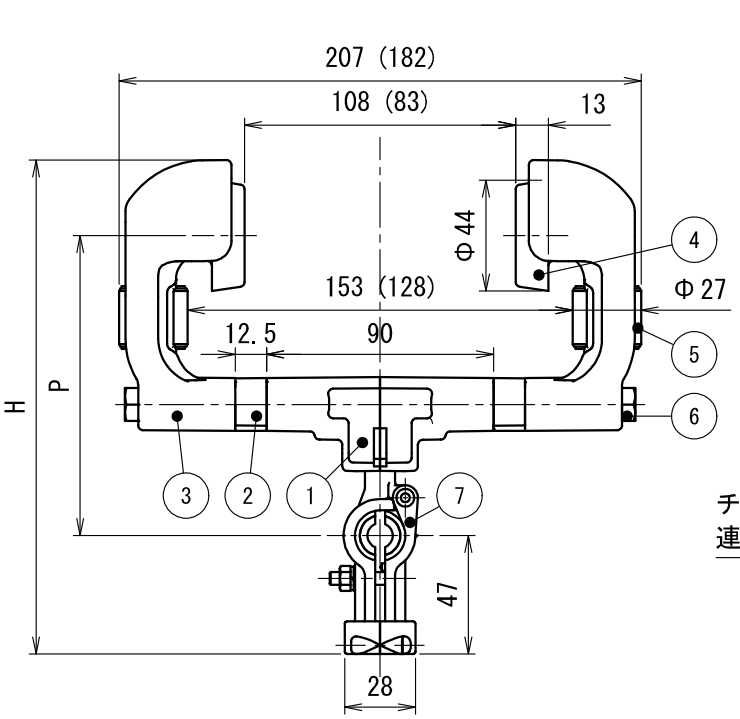


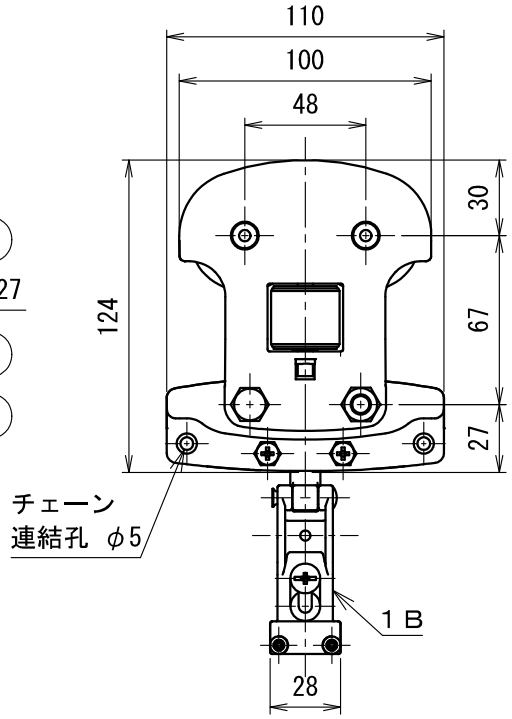


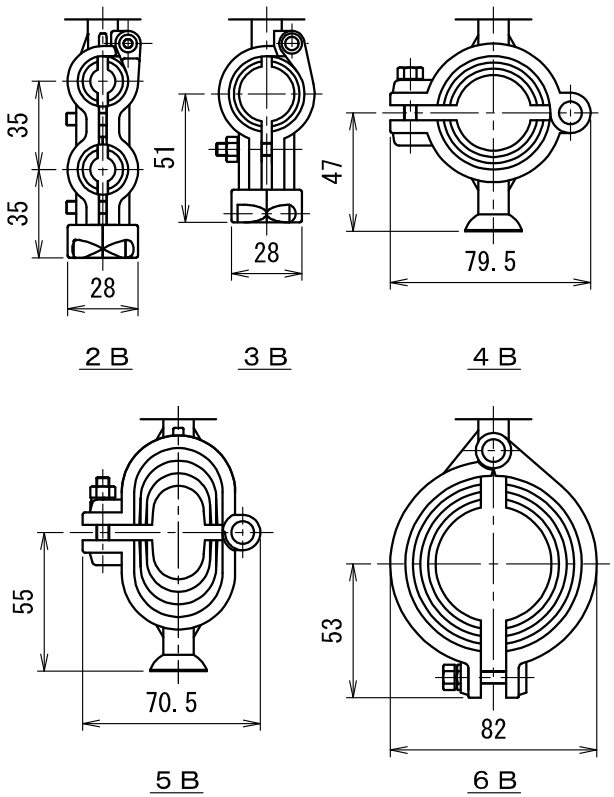


ブラケット

| 品　番 | H | P | ﾌﾞﾗｹｯﾄ | 適合ｹｰﾌﾞﾙ径 | 適合ﾚｰﾙ |
|---|---|---|---|---|---|
| CK-301 | 196 | 119 | 1B | φ10～φ20 | I 形鋼 125mm 150mm |
| CK-302 | 218 | 118 | 2B | φ10～φ20　2本 | |
| CK-303 | 204 | 123 | 3B | φ20～φ30 | |
| CK-304 | 207 | 130 | 4B | φ30～φ45 | |
| CK-305 | 223 | 138 | 5B | φ20～φ35　2本 | |
| CK-306 | 234 | 151 | 6B | φ45～φ70 | |

３）ブラケットの詳細は、各ブラケットの
　　仕様図を参照のこと。
２）（　）内寸法はスペーサーを外した場合である。
注１）図面形状は、CK-301を表す。

| 符号 | 名　　称 | 材　質 | 個数 | 備　　考 | 符号 | 名　　称 | 材　質 | 個数 | 備　　考 |
|---|---|---|---|---|---|---|---|---|---|
| 4 | メインローラー一式 | ＰＡ他 | ４組 | | － | | | | |
| 3 | アーム | ＰＣ | ２ | | 7 | ブラケット | ＰＡ他 | １ | |
| 2 | スペーサー | ＰＣ | ２ | | 6 | CK300 ボルトセット | ＳＷＲＭ他 | ２組 | M8 三価ｸﾛﾒｰﾄめっき |
| 1 | CK300 本体 | ＰＣ | ２ | | 5 | サイドローラー一式 | ＳＧＰ他 | ２組 | 三価ｸﾛﾒｰﾄめっき |

| 製　品　仕　様　図 | | |
|---|---|---|
| 尺度 1/3 | 品名 | ケーブルカッシャー（Ｉ形鋼用）<br>ＣＫ－３０＿ |
| 第三角法 | 図番 | ＣＫ１７６７０Ｊ３ |

**未来工業株式会社**